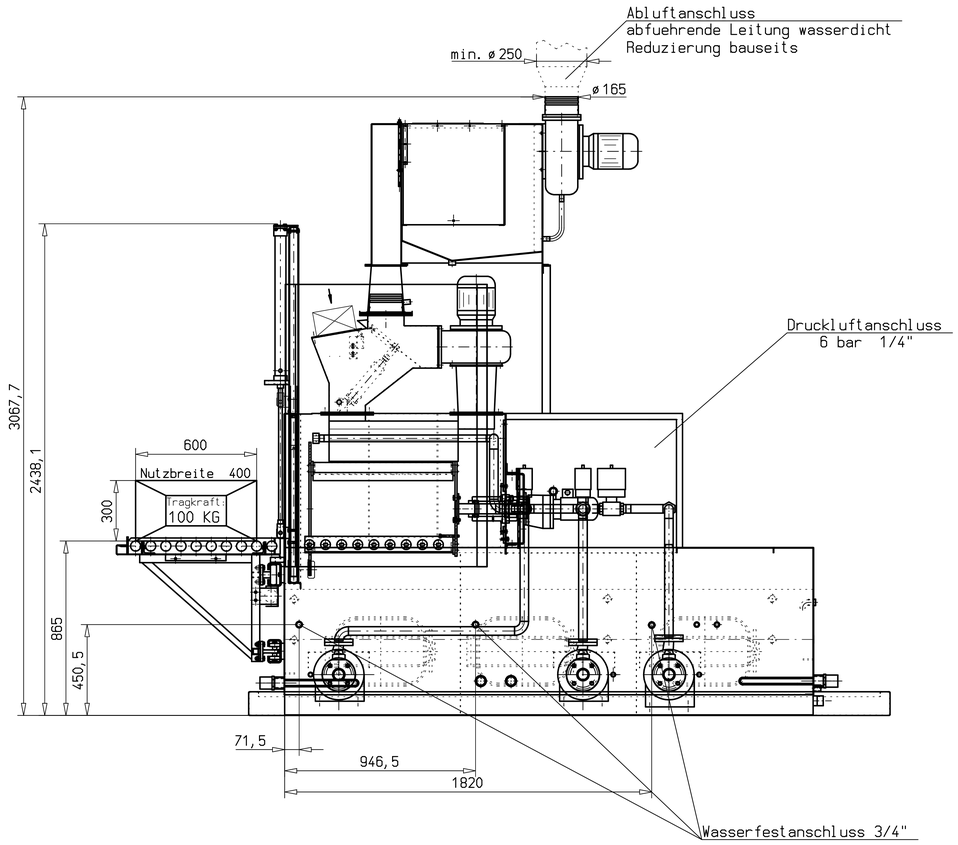

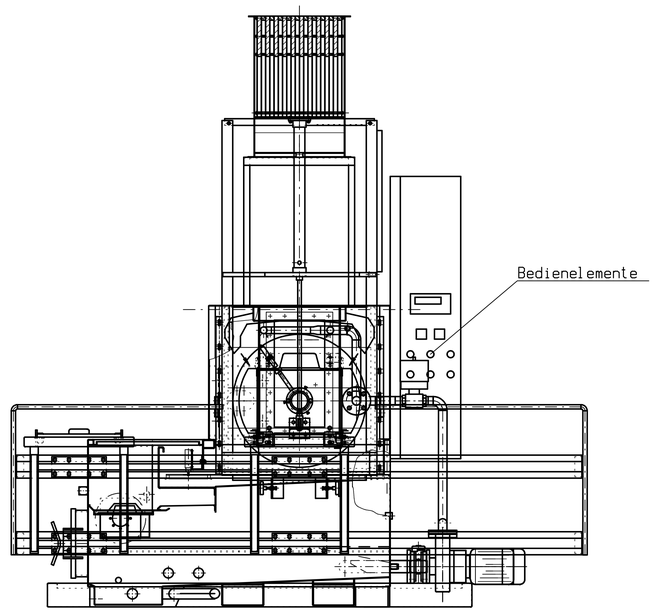

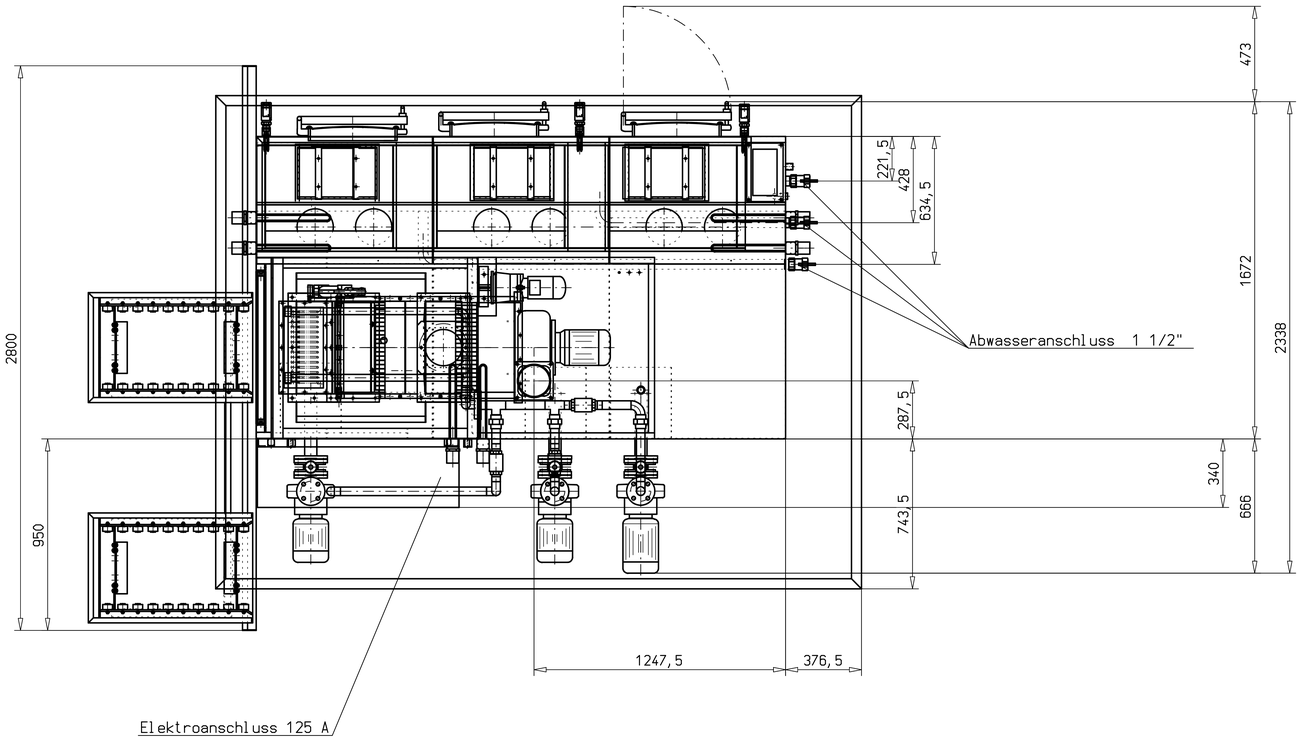

Zeichnung zur Freigabe !

Kunde: Rösler NL- Oss

Datum: .....

Name : .....

Unterschrift: .....

Kunde: Rösler NL- Oss	Allgemeintoleranzen nach DIN 7168 - m Oberflächenbeschaffenheit nach DIN ISO 1302 Form- und Lagetolerierung nach DIN ISO 7101 Methode 1 nach DIN 6	Stück 1	Maßstab 1:15 / Gewicht
Verwendung			ALLE RECHTE VORBEHALTEN NACH DIN 34-1
Artikel Nr.:			
		Datum / Name	
		Bearb. 29.11.2001 Ehling	Aufstellplan FS 600 3Tank
		Gepr.	
		Norm	
		CAD: C:75500099.SZA	
		BvL	75500099 / Blatt
Zust. / Änderung / Datum / Name		Urspr. 75500001	Ers. f.: / Ers. d.: / Bl.